ICS-EMFS-DDD

Medidor Electromagnético Bridado Tipo Remoto · DN50 – DN800

±0.5 % | IP67 | Modbus RTU

El **ICS-EMFS-DDD** es un medidor electromagnético inteligente. Mide líquidos conductivos, medios corrosivos como ácidos fuertes, y suspensiones líquido-sólido como lodos y pulpa. Esta versión bridada con transmisor remoto está disponible en diámetros nominales de DN50 a DN800 (2 a 32 in).



Medidor bridado y transmisor remoto · dimensiones en las páginas 2–3

CARACTERÍSTICAS PRINCIPALES

- ✓ Precisión de ±0.5 % en un rango de 0.5 – 5 m/s
- ✓ Sin partes móviles ni obstrucciones — larga vida, sin caída de presión
- ✓ Señal lineal con la velocidad, sin afectarse por densidad ni viscosidad
- ✓ Medición bidireccional con totalizadores acumulados automáticos
- ✓ Autodiagnóstico y alarma de fallas del instrumento

APLICACIONES

Energía eléctrica · Agua potable y drenaje · Protección ambiental · Metalurgia · Textil · Farmacéutica · Papel

MEDICIÓN Y SALIDA

Diámetro nominal	DN50 – DN800 (2 – 32 in)	Salida / comunicación	Modbus RTU (RS485)
Velocidad de flujo	0.5 – 5 m/s (15 máx.)	Alimentación	110 V CA, 24 V CD, 12 V CD
Caudal	Por diámetro, página 2	Consumo de energía	< 15 W
Precisión	±0.5 %	Temperatura de proceso	–30 – +80 °C

CONSTRUCCIÓN Y PROTECCIÓN

Recubrimiento	Goma, PTFE, PFA o F46	Protección del sensor	IP67
Material del cuerpo	Acero al carbón	Protección del transmisor	IP65
Material del electrodo	Acero inoxidable 316L	Material del transmisor	Aluminio fundido
Conexión bridada	Página 3; otras a pedido	Presión de brida	0.6 – 1.6 MPa, por DN

ICS-EMFS-DDD

Rango de caudal y carcasa del transmisor

Caudal en m³/h | Dimensiones en mm

CAUDAL POR DIÁMETRO NOMINAL Y VELOCIDAD

DN	in	0.5 m/s	1 m/s	2 m/s	3 m/s	4 m/s	5 m/s	15 m/s máx.
DN50	2	3.53	7.07	14.14	21.21	28.27	35.34	106.03
DN65	2.5	5.97	11.95	23.89	35.84	47.78	59.73	179.19
DN80	3	9.05	18.10	36.19	54.29	72.38	90.48	271.43
DN100	4	14.14	28.27	56.55	84.82	113.10	141.37	424.12
DN125	5	22.09	44.18	88.36	132.54	176.71	220.89	662.68
DN150	6	31.81	63.62	127.23	190.85	254.47	318.09	954.26
DN200	8	56.55	113.10	226.19	339.29	452.39	565.49	1696.46
DN250	10	88.36	176.71	353.43	530.14	706.86	883.57	2650.72
DN300	12	127.23	254.47	508.94	763.41	1017.88	1272.35	3817.04
DN350	14	173.18	346.36	692.72	1039.08	1385.44	1731.80	5195.41
DN400	16	226.19	452.39	904.78	1357.17	1809.56	2261.95	6785.84
DN450	18	286.28	572.56	1145.11	1717.67	2290.22	2862.78	8588.33
DN500	20	353.43	706.86	1413.72	2120.58	2827.43	3534.29	10602.88
DN600	24	508.94	1017.88	2035.75	3053.63	4071.50	5089.38	15268.14
DN700	28	692.72	1385.44	2770.88	4156.33	5541.77	6927.21	20781.64
DN800	32	904.78	1809.56	3619.11	5428.67	7238.23	9047.79	27143.36

Caudal en m³/h a la velocidad de flujo indicada; 15 m/s es la velocidad máxima.

CARCASA DEL TRANSMISOR — TIPO REMOTO

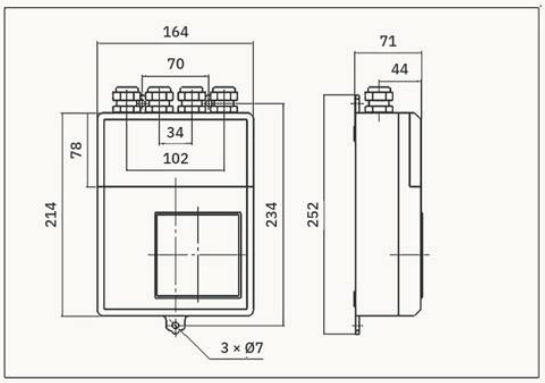

Gabinete del transmisor de montaje en pared, vistas frontal y lateral

Ancho del gabinete	164 mm
Altura del gabinete	214 mm
Altura total	252 mm
Profundidad	71 mm
Barrenos de montaje	3 × Ø7 mm

ICS-EMFS-DDD

Dimensiones de brida

Dimensiones en mm

DIMENSIONES DE BRIDA POR DIÁMETRO NOMINAL

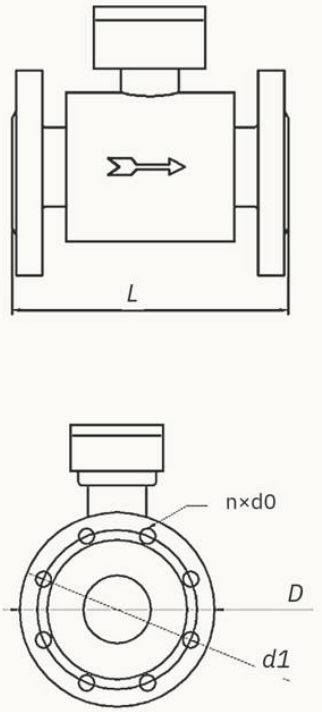

Cuerpo bridado, vistas frontal y lateral

DN	in	L, PTFE	L, goma / PFA / F46	D	d1	n × d0	Presión, MPa
DN50	2	193	200	160	125	4 × Ø18	1.6
DN65	2.5	243	250	180	145	4 × Ø18	1.6
DN80	3	244	250	195	160	8 × Ø18	1.6
DN100	4	244	250	215	180	8 × Ø18	1.6
DN125	5	244	250	245	210	8 × Ø18	1.6
DN150	6	290	300	280	240	8 × Ø23	1.6
DN200	8	341	350	335	295	12 × Ø23	1.6
DN250	10	441	450	405	355	12 × Ø26	1.6
DN300	12	490	500	460	400	12 × Ø26	1.6
DN350	14	490	500	500	460	16 × Ø23	1.0
DN400	16	490	500	565	515	16 × Ø26	1.0
DN450	18	540	550	615	565	20 × Ø26	1.0
DN500	20	540	550	670	620	20 × Ø26	1.0
DN600	24	590	600	755	705	20 × Ø25	0.6
DN700	28	690	700	860	810	24 × Ø25	0.6
DN800	32	790	800	975	920	24 × Ø30	0.6

L longitud entre caras · **D** diámetro exterior de brida · **d1** círculo de barrenos · **n × d0** número y diámetro de barrenos.
Tolerancia dimensional ±2 mm. Otros estándares de brida disponibles a pedido.
Presión nominal de brida: DN50 – DN300 1.6 MPa, DN350 – DN500 1.0 MPa, DN600 – DN800 0.6 MPa.

CÓMO ORDENAR

CÓDIGO	SIGNIFICADO	VALORES
EMFS	Línea de producto	Medidor electromagnético bridado, tipo remoto
DDD	Diámetro nominal (mm)	050, 065, 080, 100, 125, 150, 200, 250, 300, 350, 400, 450, 500, 600, 700, 800

Ejemplo: **ICS-EMFS-250** = medidor electromagnético bridado, DN250 (10 in).