IMET-GW704-ABC

Gateway 4G para estaciones meteorológicas y sensores

4G CAT1 | IP66 | Solar 10 W

El **IMET-GW704-ABC** Globalweather es un gateway 4G que recopila datos de varios sensores y conjuntos de sensores y los envía por la red celular. Maneja estaciones meteorológicas completas y sensores individuales, con entradas RS485 Modbus RTU, I2C y serial de 3.3 V.

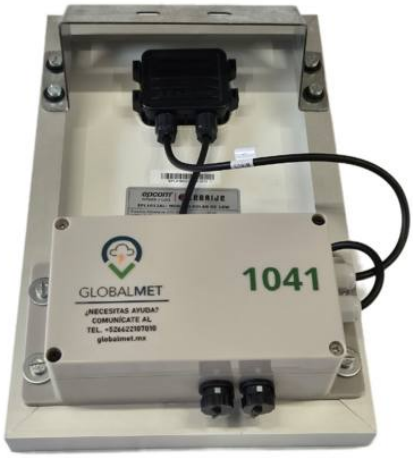

Gateway montado en su panel solar · dimensiones en la página 2

CARACTERÍSTICAS PRINCIPALES

- ✓ Comunicación 2G, 3G y 4G CAT1
- ✓ Estaciones completas o sensores individuales
- ✓ Entradas RS485 Modbus, I2C y serial de 3.3 V
- ✓ Panel solar de 10 W con batería de 2200 / 4400 mAh
- ✓ Registro de datos en flash y tarjeta SD

APLICACIONES

Estaciones meteorológicas automáticas · Redes de sensores remotas · Monitoreo ambiental

COMUNICACIÓN Y ENTRADAS

Comunicación	2G, 3G, 4G CAT1 · satelital y Wi-Fi a pedido
Bandas LTE-FDD	B1 / B2 / B3 / B4 / B5 / B7 / B8 / B28 / B66
Bandas GSM	850 / 900 / 1800 / 1900 MHz
Entradas estándar	1 × RS485 Modbus RTU · 1 × I2C · 1 × serial TTL 3.3 V
Entradas opcionales	SDI-12 · RS232 · SPI · 4–20 mA · 0–10 V (a pedido)

ESPECIFICACIONES GENERALES

Potencia de operación	12 V, < 5 W
Panel solar	12 V, 10 W
Batería	2200 / 4400 mAh
Autonomía solo con batería	48 h / 96 h
Temperatura de operación	–40 – +85 °C
Protección	IP66

Carcasa	ABS estabilizado UV
Conectores	IP66, plástico
Soporte de montaje	Poste, 1.25 – 2 in
Memoria integrada	Flash, 8 MB
Memoria externa	Tarjeta SD, hasta 16 GB

IMET-GW704-ABC

Dimensiones del panel solar y cómo ordenar

Dimensiones en mm

DIMENSIONES DEL PANEL SOLAR

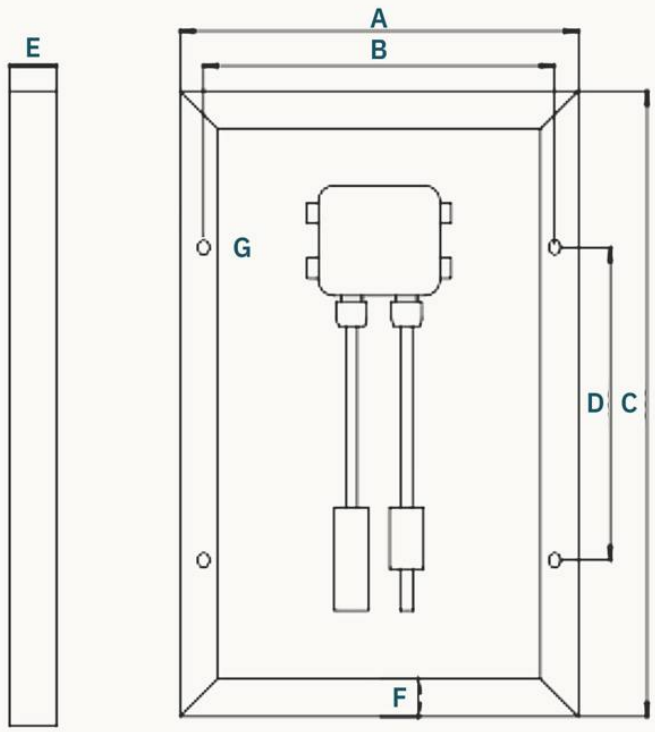

Panel solar, vistas posterior y lateral

A	Ancho del panel	**210 mm**
B	Entre barrenos, ancho	**185 mm**
C	Altura del panel	**330 mm**
D	Entre barrenos, altura	**165 mm**
E	Espesor del panel	**25 mm**
F	Ancho del marco	**20 mm**
G	Barrenos de montaje	**4 × Ø7 × 11 mm**

CÓMO ORDENAR

POSICIÓN	SIGNIFICADO	VALORES
A	Tamaño de batería	A = pequeña (2200 mAh, 48 h) · B = doble (4400 mAh, 96 h)
B	Panel solar	1 = integrado · 2 = separado
C	Datalogger	1 = integrado (flash) · 2 = tarjeta SD · 3 = mixto

Ejemplo: **IMET-GW704-B21** = batería doble, panel solar separado, datalogger integrado.